1. ZLG72128应用电路

(1) ZLG72128按键显示应用电路

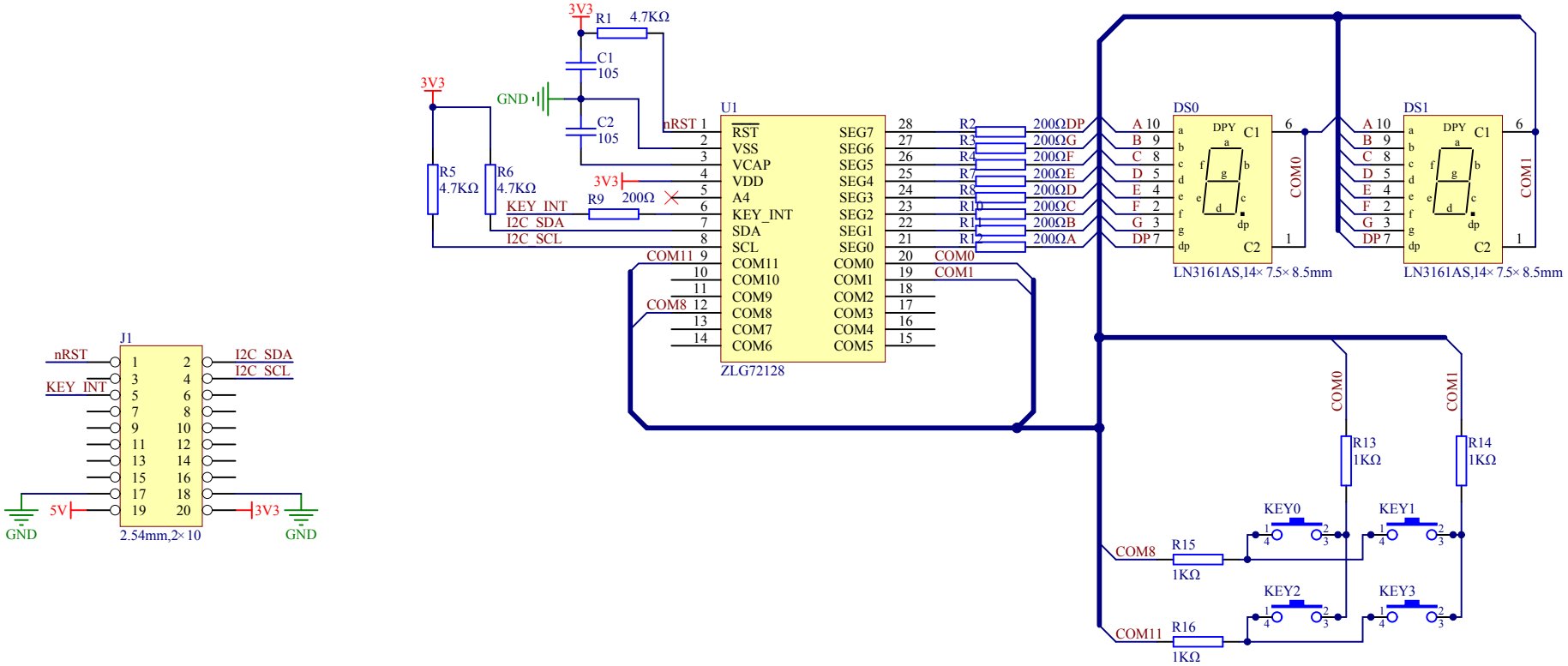

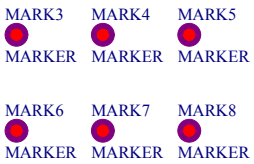







#	修改日期	修改内容
1		
2		
3		

广州立功科技股份有限公司	设计人员	shanwen	设计日期	2016/8/8	图纸名称	ZLG72128应用电路	图纸描述	ZLG72128应用电路			
	审核人员	Pandy	审核日期	2016/08/28	产品名称	MiniPort ZLG72128	产品型号	productModel	图纸版本	Rev.B	第 1 张 / 共 1 张	A4